MBP10_IFU_ES.fm Page 1 Monday, September 14, 2009 11:08 AM

MOTOROLA

MANUAL DE USUARIO

MBP10

VIGILABEBÉS DIGITAL

Las funciones descritas en este manual de usuario están sujetas a modificaciones sin previo aviso.

Bienvenido...

¡a su nuevo Vigilabebés digital Motorola!

Gracias por comprar el MBP10. Este vigilabebés utiliza comunicación digital, lo que garantiza que pueda escuchar a su bebé con claridad, sin ningún tipo de ruido ni interferencia.

Conserve el comprobante de compra original (con fecha). Para poder disfrutar de la garantía de su producto Motorola, tendrá que facilitar una copia de su comprobante de compra (con fecha) para confirmar el estado de la garantía. Para disfrutar de la garantía no es necesario registrarse.

Si tiene algún tipo de pregunta relacionada con el producto, llame al número de teléfono:

+49 (0) 1805 938 802 desde Europa
Correo electrónico: motorola@telemarcom.eu
En la Web: www.motorola.com

Este Manual de usuario contiene toda la información que necesita para sacar el máximo partido posible a su producto.

Antes de poder utilizar el vigilabebés, tendrá que insertar y cargar totalmente las baterías de la unidad para Papás. Antes de instalar las unidades, lea las Instrucciones de seguridad de la sección 1 “Instrucciones de seguridad”.

¿Lo tiene todo?

- 1 unidad para Papás
- 1 unidad para Bebés
- 2 baterías AAA recargables para la unidad para Papás
- 1 adaptador de alimentación para la unidad para Papás
- 1 adaptador de alimentación para la unidad para Bebés

Descripción general de la unidad para Papás

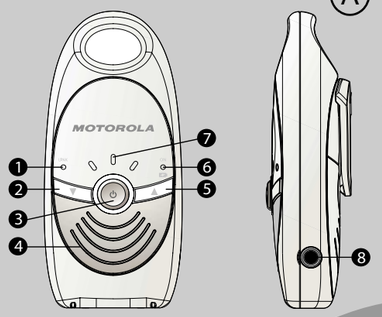

1. LED indicador de enlace
2. Botón de bajada de volumen
3. Botón de encendido y apagado
4. Altavoz
5. Botón de subida de volumen
6. LED de (ENCENDIDO/ alimentación
7. LED indicadores de volumen
8. Conector para adaptador de alimentación

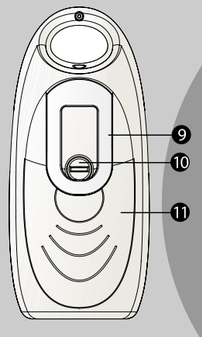

9. Clip de cinturón
10. Tornillo de cubierta de la batería
11. Cubierta de la batería

Descripción general de la unidad para Bebés

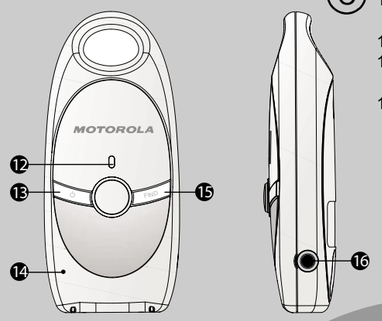

12. LED de encendido
13. Botón de Encendido/ Apagado
14. Micrófono
15. Botón de localización
16. Conector para adaptador de alimentación

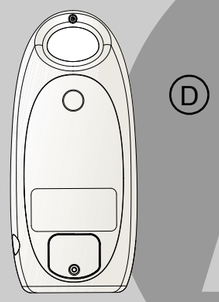

Índice

1. **Instrucciones de seguridad** 6
2. **Primeros pasos** 7
   - 2.1 Fuente de alimentación de la unidad para bebés 7
   - 2.2 Instalación de la batería en la unidad para papás 7
   - 2.3 Fuente de alimentación de la unidad para papás 9
   - 2.4 Enlace 9
   - 2.5 Registro 10
   - 2.6 Localizador 10
3. **Utilización del MBP10** 10
   - 3.1 Ajuste de volumen en la unidad para papás 10
4. **Eliminación del dispositivo (información medioambiental)** ... 11
5. **Limpieza** 11
6. **Ayuda** 12
7. **Información general** 12

1. Instrucciones de seguridad

ADVERTENCIA

Este vigilabebés cumple con todos los estándares relevantes relacionados con campos electromagnéticos y es, siempre que se utilice tal y como se describe en el Manual de usuario, seguro de utilizar. Por lo tanto, lea siempre atentamente las instrucciones de este Manual de usuario antes de utilizar el dispositivo.

- Es necesario que lo monte un adulto. Durante el proceso de montaje, mantenga las piezas pequeñas fuera del alcance de los niños.
- Este producto no es un juguete. No deje que los niños jueguen con él.
- Este vigilabebés no sustituye a la supervisión responsable por parte de un adulto.
- Conserve este Manual de usuario para futuras consultas.
- No coloque la unidad para bebés ni los cables en la cuna ni cerca del alcance del bebé (la unidad deberá encontrarse a una distancia mínima de un metro).
- Mantenga los cables fuera del alcance de los niños.
- No cubra el vigilabebés con una toalla ni con una manta.
- No utilice nunca alargaderas con los adaptadores de alimentación. Utilice únicamente los adaptadores de alimentación proporcionados.
- Pruebe el vigilabebés antes de usarlo. Familiarícese con sus funciones.
- No utilice el vigilabebés cerca del agua.
- No instale el vigilabebés cerca de una fuente de calor.
- Utilice únicamente los cargadores y adaptadores de alimentación proporcionados. No utilice otros cargadores ni adaptadores de alimentación, ya que podría dañar el dispositivo y las baterías.
- Inserte únicamente baterías del mismo tipo. No utilice nunca baterías convencionales no recargables en la unidad para papás. Inserte las baterías con la polaridad correcta (se indica en el compartimiento para baterías).
- No toque el cargador ni los contactos de conexión con objetos afilados ni metálicos.

PRECAUCIÓN

Existe riesgo de explosión si se sustituye la batería por un tipo incorrecto. Deshágase de las baterías gastadas siguiendo las instrucciones.

2. Primeros pasos

2.1 Fuente de alimentación de la unidad para bebés

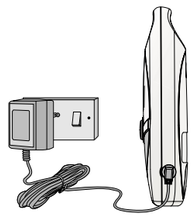

1. Conecte la clavija pequeña del adaptador de alimentación al conector de alimentación de la unidad para bebés, y el otro extremo del adaptador a la toma de corriente (230 V/50 Hz).

NOTA

Utilice únicamente el adaptador de alimentación que se incluye (6 V CC/ 300 mA).

2. Pulse . El LED de encendido se iluminará.
3. Mantenga pulsado el botón para apagar la unidad para bebés.

2.2 Instalación de la batería en la unidad para papás

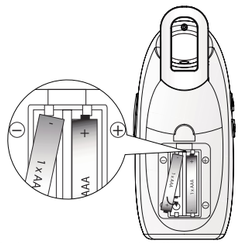

La unidad para papás puede utilizarse con baterías recargables (2 baterías de tamaño AAA, de Ni-MH, incluidas con el producto), o utilizando la red eléctrica mediante el adaptador de alimentación suministrado.

ADVERTENCIA

No utilice nunca baterías convencionales, no recargables. El adaptador de corriente ofrece una función de carga, por lo que las baterías no recargables podrían explotar y provocar daños.

NOTA

Las baterías recargables de Ni-MH deben cargarse durante 15 horas antes de utilizar la unidad para papás sin conexión a la red eléctrica.

Se recomienda instalar las baterías recargables, para que la unidad pueda seguir funcionando en caso de producirse un fallo de alimentación de la red eléctrica.

1. Con la ayuda de un destornillador, gire el tornillo de la cubierta de la batería en la parte trasera de la unidad para papás 90 grados hacia la izquierda. Quite la tapa de la batería.

NOTA

Gire el clip de cinturón hasta la posición de cuelgue para facilitar el acceso al compartimiento para baterías.

No intente girar el tornillo más allá de la posición OPEN (ABIERTO) *marcada en la cubierta.*

2. Instale 2 baterías recargables tamaño AAA de Ni-MH con la polaridad que se indica en el diagrama anterior, y con las marcas "+" y "-" del compartimiento para baterías.
3. Cierre el compartimiento para baterías y gire el tornillo 90 grados hacia la derecha.
4. Pulse . El LED de encendido (ENCENDIDO/) se iluminará en color verde si únicamente tiene alimentación mediante baterías.
5. Mantenga pulsado el botón para apagar la unidad para papás.

NOTA

Cuando el nivel de la batería sea bajo, el LED de alimentación verde parpadeará, y la unidad para papás emitirá un tono de advertencia una vez cada minuto. Si la unidad para bebés pierde alimentación o pasa a estar fuera de alcance, se perderá el enlace, y la unidad para papás emitirá un tono de advertencia cada 3 segundos. El LED de enlace verde de la unidad para papás seguirá parpadeando.

ADVERTENCIA

No mezcle baterías viejas con baterías nuevas.
Mantenga las baterías lejos del alcance de los niños.
No cortocircuite las baterías ni las arroje al fuego.
Si no va a utilizar el dispositivo durante un periodo de tiempo prolongado, extraiga las baterías.

2.3 Fuente de alimentación de la unidad para papás

1. Conecte la clavija pequeña del adaptador de alimentación al conector de alimentación de la unidad para papás, y el otro extremo del adaptador a la toma de corriente (230 V/50 Hz).

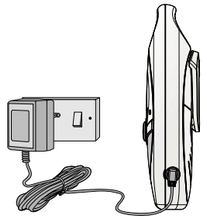

NOTA

Utilice únicamente el adaptador que se incluye (6 V CC/300 mA).

2. Pulse ⏻. El LED de encendido (ENCENDIDO/) se iluminará en color rojo si únicamente tiene alimentación mediante la red eléctrica. Se iluminará en color naranja si recibe alimentación tanto mediante baterías como a través de la red eléctrica.
3. Mantenga pulsado el botón ⏻ para apagar la unidad para papás.

2.4 Enlace

NOTA

No coloque la unidad para bebés ni los cables en la cuna ni cerca del alcance del bebé (la unidad deberá encontrarse a una distancia mínima de un metro).

Cuando utilice por primera vez el vigilabebés, se recomienda probar la conexión.

- Instale la unidad para papás en la misma unidad que la unidad para bebés, pero asegúrese de que exista una distancia mínima de un metro entre las dos unidades.
- Cuando ambas unidades estén encendidas, la unidad para papás buscará la unidad para bebés.
- El LED de enlace verde de la unidad para papás parpadeará hasta que esté conectada con la unidad para bebés.
  Una vez establecido el enlace, el LED dejará de parpadear.
- El sonido capturado por el micrófono de la unidad para bebés podrá escucharse en la unidad para papás, siempre que el volumen no esté DESACTIVADO.

- Los LED que se encuentran en la parte frontal de la unidad para papás indicarán el nivel de sonido detectado.
- Cuando se establezca la conexión, mueva la unidad para papás hasta la habitación desde la que desea vigilar al bebé, pero dentro del alcance operativo.
- Si no hay conexión o se encuentra fuera de alcance, la unidad para papás emitirá un tono de advertencia cada 3 segundos, y el LED de enlace verde parpadeará.
- Acerque la unidad para papás hasta que vuelva a establecerse el enlace.

2.5 Registro

El vigilabebés ya está registrado al comprarlo. No es necesario volver a registrarlo a menos que la unidad para bebés pierda el enlace con la unidad para papás.
Para volver a registrar el vigilabebés, siga el procedimiento que se indica a continuación:

1. Apague la alimentación de la red eléctrica retirando la fuente de alimentación de la unidad para bebés y la unidad para papás, y extraiga una batería de la unidad para papás.
2. Mantenga pulsado durante 3 mientras vuelve a activarse la alimentación eléctrica de la unidad para bebés. La unidad para bebés estará en modo registro.
3. Mantenga pulsado el botón ⏻ mientras vuelve a activar el suministro eléctrico a la unidad para papás, y manténgalo pulsado hasta que los LED de sonido rojos parpadeen. La unidad para papás estará en modo registro.
4. Espere a que las 2 unidades busquen y establezcan el enlace.

Una vez finalizado el proceso de registro, los LED dejarán de parpadear y la unidad para papás emitirá un tono largo.

2.6 Localizador

Si pierde la unidad para papás, mantenga pulsado en la unidad para papás durante 2 segundos.
La unidad para papás emitirá un tono repetido durante 30 segundos, para que pueda encontrarla.
Pulse cualquiera de los botones de la unidad para papás, o el botón en la unidad para bebés de nuevo, para detener el proceso de localización.

3. Utilización del MBP10

3.1 Ajuste de volumen en la unidad para papás

La unidad para papás cuenta con 5 niveles de volumen.

- Pulse ▲ para subir el volumen.
- Pulse ▼ para bajar el volumen.

NOTA

Si el nivel de volumen se establece en el nivel mínimo, el sonido estará DESACTIVADO.

Al pulsar ▲ o ▼, se reproduce un tono al nivel de volumen actualmente establecido. Sin embargo, si intenta realizar el ajuste más allá de los niveles máximos o mínimos, emitirá un tono doble.

Los LED indicadores de volumen del frontal de la unidad indicarán el sonido detectado (como por ejemplo, el llanto del bebé), incluso si el volumen está DESACTIVADO.

4. Eliminación del dispositivo (información medioambiental)

Al final de la vida útil de este producto, no deberá deshacerse de este producto junto con los residuos domésticos, sino que deberá llevar el producto a un punto de recogida con el fin de reciclar los dispositivos eléctricos y electrónicos. El símbolo que aparece en el producto, en el manual de usuario y/o en la caja así lo indica.
Parte de los materiales del producto podrán reutilizarse si lleva la unidad a un punto de reciclaje. Mediante la utilización de ciertas piezas o materias primas de los productos usados podrá realizar una importante contribución al medio ambiente.
Póngase en contacto con la autoridad local en caso de que necesite más información acerca de los puntos de recogida de su zona geográfica.
Deshágase de las baterías de forma respetuosa con el medio ambiente, siguiendo la normativa local.

5. Limpieza

Limpie el MBP10 con un paño ligeramente humedecido o con un paño antiestático. No utilice nunca agentes de limpieza ni disolventes abrasivos.

Limpieza y cuidados

- No limpie ninguna de las piezas del producto con disolventes ni productos químicos — esto podría provocar daños permanentes al producto, y no cubiertos por la Garantía. Cuando sea necesario, limpie el producto con un paño humedecido.
- Mantenga su MBP10 lejos de las fuentes de calor, áreas húmedas y la luz solar directa, e impida que se moje.
- Se han realizado todos los esfuerzos posibles para garantizar que su MBP10 presente elevados niveles de fiabilidad. Sin embargo, si aparece algún problema, no intente reparar la unidad por sí mismo — póngase en contacto con el Servicio de atención al cliente para solicitar ayuda.

6. Ayuda

Registro

Si la unidad para bebés ha perdido el enlace con la unidad para papás

- Pruebe a recargar o sustituir las baterías.
- Si la unidad para bebés está demasiado lejos, podría estar fuera de alcance. Acerque la unidad para bebés a la unidad para papás.
- Restablezca las unidades desconectando la alimentación eléctrica de la unidad. Espere unos 15 segundos y vuelva a enchufarla. Espere un minuto hasta que la unidad para papás y la unidad para bebés se sincronicen.
- Si es necesario volver a registrar las unidades, consulte “2.5 Registro”.

Interferencias

En la unidad para papás hay interferencias de ruido

- La unidad para bebés y la unidad para papás podrían estar demasiado cerca. Aleje la una de la otra.
- Asegúrese de haya, como mínimo, un metro entre las dos unidades.
- Si la unidad para bebés está demasiado lejos, podría estar fuera de alcance. Acerque la unidad para bebés a la unidad para papás.
- Asegúrese de que la unidad para bebés y la unidad para papás no están cerca de otros dispositivos eléctricos, como por ejemplo televisores, ordenadores o teléfonos móviles o inalámbricos.

7. Información general

Si su producto no está funcionando correctamente...

1. Lea este Manual de usuario o la Guía de inicio rápido.
2. Visite nuestro sitio web: www.motorola.com
3. Póngase en contacto con el Servicio de atención al cliente, llamando al número de teléfono +49 (0) 1805 938 802 desde Europa.
   Correo electrónico: motorola@telemarcom.eu

Si desea encargar una batería de sustitución, póngase en contacto con el servicio de atención al cliente o visite nuestro sitio web.

Productos de consumo y accesorios adquiridos en Europa.

¿Qué cubre esta garantía?

Sujeto a las exclusiones y limitaciones enumeradas a continuación, Binatone Electronics International LTD. otorga garantía sobre los productos de consumo Motorola que fabrica (los “Productos”), así como sobre los accesorios de la marca Motorola. La garantía cubre defectos de material y de mano de obra bajo condiciones de uso de consumo normales, y durante el periodo (o periodos) descritos a continuación. Esta garantía limitada es el único remedio para el cliente, y solo se aplica, tal y como se explica a continuación, a productos y accesorios nuevos de la marca Motorola fabricados por Binatone Electronics International LTD., adquiridos por consumidores europeos, y que incluyan esta garantía por escrito:

¿Quién recibe esta cobertura?

Esta garantía cubre únicamente al primer comprador, y no es transferible.

¿Qué hará BINATONE ELECTRONICS INTERNATIONAL LTD.?

BINATONE ELECTRONICS INTERNATIONAL LTD., bajo su propio criterio y de forma gratuita, reparará, sustituirá o reembolsará el precio de compra de todo aquel Producto o Accesorio que no sea conforme a esta garantía. Binatone Electronics International LTD. podría utilizar Productos, Accesorios o Piezas reacondicionados, usados o nuevos funcionalmente equivalentes en dicha reparación o sustitución. Los Productos, Accesorios o piezas retirados o sustituidos al amparo de esta garantía pasarán a ser propiedad de Binatone Electronics International LTD.

¿Qué otras limitaciones existen?

TODA GARANTÍA O CONDICIÓN IMPLÍCITA, CON INDEPENDENCIA DE SI ESTÁN IMPUESTAS POR LEY O DE CUALQUIER OTRA FORMA, INCLUYENDO, PERO SIN LIMITACIÓN A, LAS GARANTÍAS IMPLÍCITAS DE COMERCIABILIDAD Y ADECUACIÓN PARA UN FIN DETERMINADO, ESTARÁ LIMITADA A LA DURACIÓN DE ESTA GARANTÍA LIMITADA. DE CUALQUIER OTRO MODO, LA REPARACIÓN, SUSTITUCIÓN O REEMBOLSO MENCIONADOS EN ESTA GARANTÍA LIMITADA EXPRESA ES EL ÚNICO REMEDIO AL QUE PODRÁ ACOGERSE EL CLIENTE, Y ESTOS REMEDIOS SE PROPORCIONAN EN VIRTUD DE TODAS LAS GARANTÍAS, Y TANTO MOTOROLA COMO BINATONE ELECTRONICS INTERNATIONAL LTD. NO OFRECE NINGUNA OTRA GARANTÍA NI CONDICIÓN, NI EXPRESA NI IMPLÍCITA. BAJO NINGUNA CIRCUNSTANCIA MOTOROLA NI BINATONE ELECTRONICS INTERNATIONAL LTD. SERÁN RESPONSABLES, NI BAJO ESTA GARANTÍA LIMITADA, NI POR CONTRATO NI TORT (INCLUYENDO NEGLIGENCIA O RESPONSABILIDAD DE PRODUCTO ESTRICTA) DE DAÑOS O RECLAMACIONES QUE SUPEREN EL PRECIO DE COMPRA DEL PRODUCTO O EL ACCESORIO, ASÍ COMO DE NINGÚN DAÑO INDIRECTO, ACCIDENTAL, ESPECIAL NI POR CONSECUENCIA DE NINGÚN TIPO, NI POR PÉRDIDA DE INGRESO, AHORROS NI BENEFICIOS, PÉRDIDA DE NEGOCIO, PÉRDIDA DE INFORMACIÓN DE DATOS DE PROGRAMAS (TANTO CONFIDENCIALES COMO PRIVADOS, DE NATURALEZA PERSONAL Y DE OTRA NATURALEZA), NI DE CUALQUIER OTRA PÉRDIDA FINANCIERA DERIVADA O EN CONEXIÓN A LA CAPACIDAD O INCAPACIDAD DE UTILIZAR LOS

PRODUCTOS O ACCESORIOS. BINATONE ELECTRONICS INTERNATIONAL LTD. NO SERÁ, BAJO NINGUNA CIRCUNSTANCIA, RESPONSABLE DE CUALQUIER TIPO DE RECLAMACIÓN O DEMANDA QUE USTED PRESENTE EN NOMBRE DE UN TERCERO HASTA EL ÁMBITO COMPLETO EN EL QUE ESTOS DAÑOS O RECLAMACIONES PUEDAN ESTAR EXENTOS POR LEY.
Algunos estados, países o jurisdicciones no permiten la limitación o la exclusión de daños accidentales o por consecuencia, ni la limitación sobre la duración de una garantía implícita, por lo que las limitaciones o exclusiones anteriormente mencionadas podrían no aplicarse a dichos estados, países o jurisdicciones. Esta garantía le otorga derechos legales concretos, y también podría disponer de otros derechos que podrían variar según el estado, el país o la jurisdicción.

Productos o accesorios que cubre la garantía	Duración de la cobertura
Productos de consumo	**Dos (2) años** a partir de la fecha de compra del primer usuario del producto.
Accesorios de consumo	**Noventa (90) días** a partir de la fecha de compra del primer usuario del producto.
Productos y accesorios de consumo que se reparan o sustituyen	**El balance de la garantía original o durante noventa (90) días** a partir de la fecha de devolución del producto al usuario, el periodo que sea mayor.

Exclusiones

Desgaste normal. Esta garantía no cubre las labores de mantenimiento periódicas, la reparación ni la sustitución de piezas debido al desgaste de uso normal.
Baterías. Únicamente aquellas baterías cuya capacidad, cargadas al completo, descienda por debajo del 80% de su capacidad nominal y las baterías con fugas están cubiertas por esta garantía limitada. La vida de la batería y los cambios de capacidad de la batería con el tiempo o el uso están excluidos de esta garantía.
Abuso y uso inapropiado. Los defectos o daños derivados de: (a) uso, operaciones, almacenamiento inadecuados o no razonables, accidentes, negligencias o cualquier otra causa externa, como por ejemplo daños físicos (roturas, arañones, etc.) en la superficie del producto derivados de uso inapropiado; (b) no seguir o realizar operaciones fuera de los parámetros de uso indicados en las instrucciones de usuario incluidas con los Productos o Accesorios; (c) contacto con líquidos, agua, lluvia, humedad extrema o sudoración excesiva, arena, suciedad de cualquier tipo, temperaturas extremas o alimentos; (d) uso de los Productos o Accesorios con fines comerciales o que sometan al Producto o Accesorio a condiciones de uso anormales; u (e) otros actos u omisiones no provocados por el fallo ni la negligencia de Motorola o Binatone Electronics International LTD., no estarán cubiertos por la garantía.
Uso de Productos y Accesorios de marcas que no sean Motorola. Esta garantía no cubre aquellos defectos o daños derivados del uso de Productos, Accesorios o cualquier equipamiento periférico que no sean de la marca Motorola o no estén certificados por ella.
Servicio o modificación no autorizada. Los defectos o daños derivados de mantenimiento, pruebas, ajustes, instalación, mantenimiento, alteración o

modificación de cualquier otra forma por cualquier entidad que no sea Motorola, Binatone Electronics International LTD., o sus centros de servicio, están excluidos de la cobertura de la garantía.
Productos modificados. Se excluyen de esta garantía todos los Productos o Accesorios con (a) números de serie o etiquetas de fecha alteradas o borradas; (b) sellos rotos o que presenten evidencia de modificación; (c) no coincidencia de números de serie de placa; o (d) piezas o carcasas no conformes o que no sean de la marca Motorola.
Servicios de comunicación. Los defectos, daños o los fallos de Productos o Accesorios derivados de servicios o señales de comunicación a los que puede suscribirse o con los que puede utilizar los Productos o accesorios no están cubiertos por esta garantía.

¿Cómo obtener servicio de garantía u otro tipo de información?

Para obtener servicio o información, llame al número de teléfono:
+49 (0) 1805 938 802 desde Europa

Recibirá instrucciones sobre cómo debe enviar los Productos o Accesorios (envío que correrá por su cuenta y riesgo), a un Centro de reparación autorizado de BINATONE ELECTRONICS INTERNATIONAL LTD. Para obtener servicio, debe incluir: (a) una copia de su recibo, comprobante u otra prueba de compra similar de los Productos o Accesorios que incluya la fecha de compra; (b) una descripción por escrito del problema; y, lo que es más importante; (c) su dirección y su número de teléfono.
Estos términos y condiciones representan el contrato de garantía completo entre usted y BINATONE ELECTRONICS INTERNATIONAL LTD. en relación a los Productos o Accesorios que ha comprado, y sustituyen a todo contrato o representación anterior, incluyendo las representaciones que aparecen en publicaciones o materiales promocionales emitidos por BINATONE ELECTRONICS INTERNATIONAL LTD., o las afirmaciones realizadas por un agente, empleado o miembro del personal de BINATONE ELECTRONICS INTERNATIONAL LTD., que pudiera haber estado relacionado con la compra en cuestión.

Especificaciones técnicas

Amplitud de frecuencia	1.88 a 1.9 GHz (ancho de banda = 20 MHz)
Ancho de banda de canal	1.728 MHz
Rango de funcionamiento	Rango ampliado hasta 290 metros* *Basado en línea de visión sin obstrucciones. El rango real podría variar en función del entorno.
Alimentación eléctrica	Unidad para papás y unidad para bebés: Entrada: 100-240 V CA, 50/60 Hz (clavija para Reino Unido/Europa); Salida: 6 V CC, 300 mA (proveedor: Kings, Modelo: KSS05-060-0300G) Unidad para papás: 2 baterías recargables AAA de 600 mAh y Ni-MH (proveedor: BYD, Modelo: H-AAA600A; Proveedor: GPI, Modelo: GN60AAAHC)

BINATONE TELECOM PLC
1 Apsley Way London NW2 7HF,United Kingdom.
Tel: +44(0) 20 8905 2700 Fax: +44(0) 20 8344 5877
e-mail: binatone@binatonetelecom.co.uk

Binatone

EC Declaration of Conformity

We the manufacturer / Importer : Binatone Telecom Plc
1 Apsley Way London
NW2 7HF, United Kingdom.

Declare under our sole responsibility that the following product

Type of equipment: Digital Baby Monitor
Model Name: MBP 10

Country of Origin: China
Brand: Motorola

complies with the essential protection requirements of R&TTE Directive 1999/5/EC on the approximation of the laws of the Member States relating to ***Radio Spectrum Matters***, the Council Directive 2004/108/EC on the approximation of the laws of the Member States relating to ***electromagnetic compatibility (EMC)*** and the European Community Directive 2006/95/EC relating to ***Electrical Safety.***
Assessment of compliance of the product with the requirements relating to the essential requirements according to Article 3 R&TTE was based on Annex III of the Directive 1999/5/EC and the following standard:

Radio Spectrum: EN 301406: V1.5.1:2003;
EMC: EN 301489-1:V1.8.1:2008;
EN 301489-6:V1.3.1;2008;
Electrical Safety: EN 60950-1:2006

The product is labelled with the European Approval Marking CE as show. Any Unauthorized modification of the product voids this Declaration.

CE

Manufacturer / Importer
(Signature of authorized person)

London, 15 Jun 2009

Signature: (Paul Tsui, Product Operation Director) Place & Date:

MOTOROLA

Fabricado, distribuido o comercializado por Binatone Electronics International LTD., licenciatario oficial de este producto. MOTOROLA, el logotipo de la M estilizada y el resto de marcas comerciales e imagen de marca son propiedad de Motorola, Inc., y se utilizan bajo licencia de Motorola, Inc. MOTOROLA y el logotipo de la M estilizada están registrados en la Oficina de Marcas y Patentes de EE.UU. El resto de nombres de productos o servicios son propiedad de sus respectivos propietarios.
© Motorola, Inc. 2009. Todos los derechos reservados.

Impreso en China
Versión 1.0